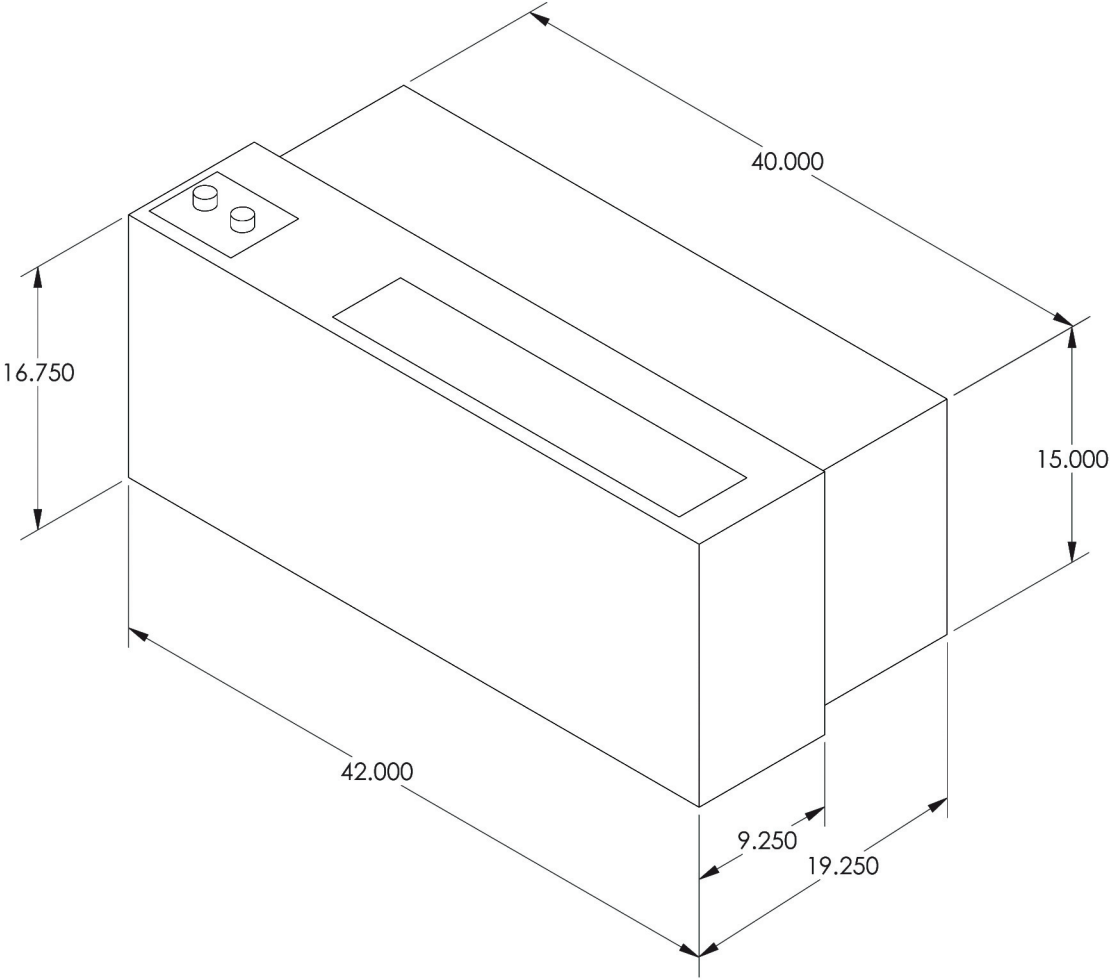
40.000
16.750
15.000
42.000
9.250
19.250